MCT20 SERIES

■左右勝手あり
本図は右勝手を示す

MCT2054型

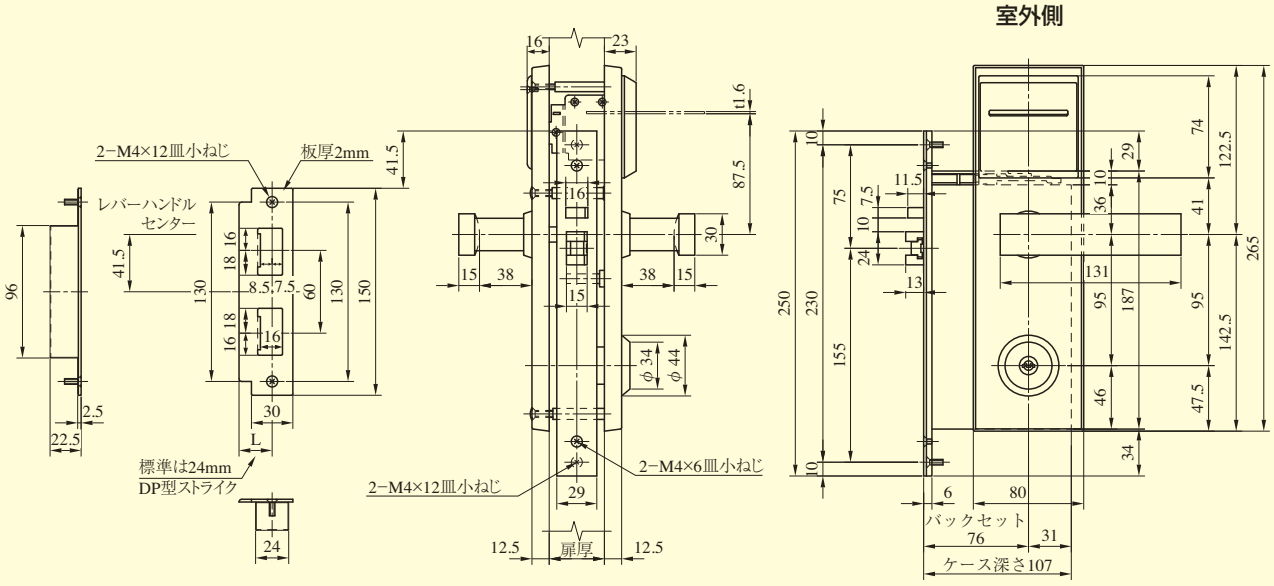

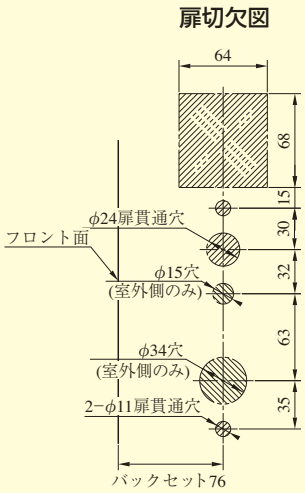

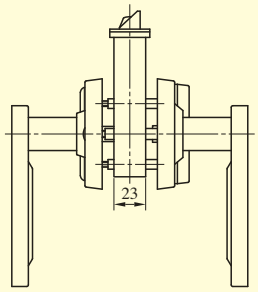

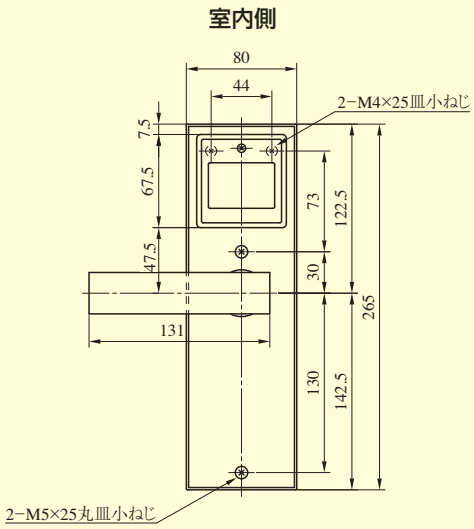

●扉厚によるストライクのL寸法（単位mm）

片開き扉用		
扉厚（以上～未満）	記号	L寸法
35～42	DP	24
42～50	ER	28

両開き扉用		
扉厚（以上～未満）	記号	L寸法
35～37	L	18
37～42	CM	20
42～46	N	22
46～50	DP	24

●シリンダーリング出寸法（単位mm）

扉厚（以上～未満）	出寸法
35～42	6
42～50	2

装着可能シリンダー	型　式	レバーハンドル形状	機　能	バックセット（mm）／ケース深さ（mm）	扉厚（mm以上～mm未満）
U9	MCT20	54	2	76／107	35～42 42～50